МК 4546-06.00.000

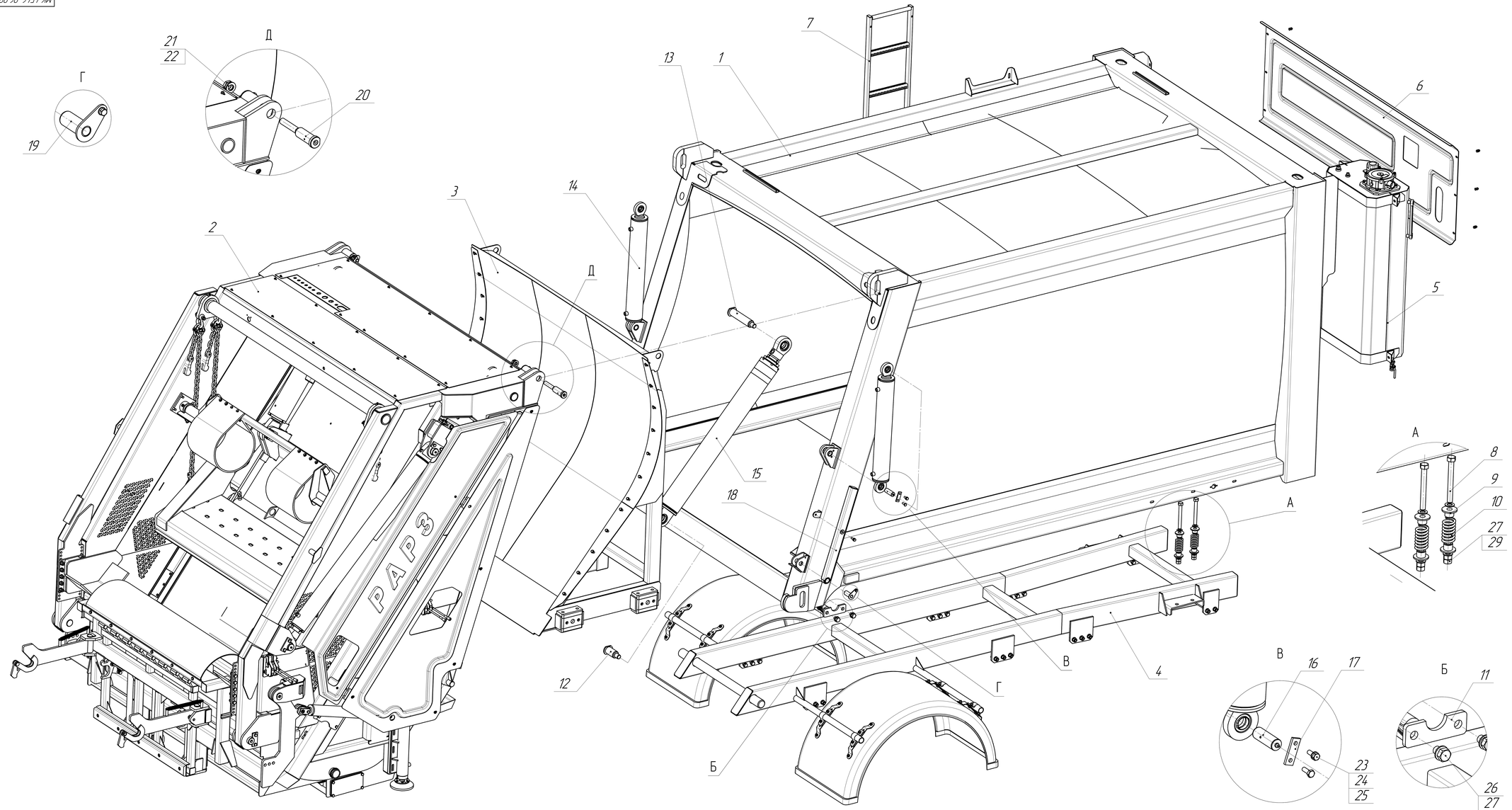


| № п/п | Обозначение | Кол-во, шт |
|---|---|---|
| 1 | МК-218.01.000 Кузов<br>МК-218-19.01.000 Кузов<br>МК-218-21.01.000 Кузов<br>МК-218-23.01.000 Кузов | 1 |
| 2 | МК-218.04.000 Борт задний | 1 |
| 3 | МК-218.03.000 Плита выгружающая | 1 |
| 4 | ДШ 53605.03.000 Доработка шасси<br>ДШ 5340.00.000 Доработка шасси<br>ДШ 65115.02.000 Доработка шасси<br>ДШ 6312.02.000 Доработка шасси | 1 |
| 5 | МБ 230.00.000 Маслобак | 1 |
| 6 | МК 218.00.007 Щит | 1 |
| 7 | МК 218.00.080-А Лестница | 1 |
| 8 | МКЗ 4701.00.003 Болт | 4 |
| 9 | МКЗ 4701.00.002-01 Шайба | 8 |
| 10 | МКЗ 4107.00.004 Пружина (Пружина МТЗ) | 4 |
| 11 | МКЗ 4701.00.001 Оседержатель | 2 |
| 12 | МК 180.00.015 Ось | 1 |
| 13 | МК 180.00.015-01 Ось | 1 |
| 14 | ГЦ 100.63.560.11.000 Гидроцилиндр | 2 |
| 15 | СНТ-060-03-2650 Телескоп (МК 4546-06)<br>СНТ-060-03-2906 Телескоп (МК 3546-06)<br>СНТ-060-04-4000 Телескоп (МК 4546-08)<br>СНТ-060-04-4000 Телескоп (МК 3546-11) | 1 |
| 16 | МК-218.00.001 Ось | 4 |
| 17 | МК-218.00.002 Оседержатель | 4 |
| 18 | МК-218.00.100 Упор | 2 |
| 19 | МК-218.00.070 Ось | 2 |
| 20 | МК-200.04.001 Ось | 2 |
| 21 | Гайка М24х2-6Н.0918 ГОСТ 5916-70 | 4 |
| 22 | Шайба А.24.02.Ст3.0918 ГОСТ 11371-78 | 2 |
| 23 | Болт М10-6gх30.88.35.0918 ГОСТ 7798-70 | 8 |
| 24 | Шайба А.10.02.Ст3.0918 ГОСТ 11371-78 | 8 |
| 25 | Шайба 10.65Г.0918 ГОСТ 6402-70 | 8 |
| 26 | Болт М20-6gх30.109.35.0918 ГОСТ 7798-70 | 4 |
| 27 | Шайба А.20.02.Ст3.0918 ГОСТ 11371-78 | 12 |
| 28 | Шайба 20.65Г.0918 ГОСТ 6402-70 | 4 |
| 29 | Гайка М20-6Н.0918 ГОСТ 5915-70 | 8 |
| 30 | | |

Изм. Лист № докум. Подп. Дата

МК 4546-06.00.000

Копировал

Формат А4

МК 218.02.000 Плита выталкивающая

| № пп. | Обозначение | Кол-во, шт. |
|---|---|---|
| 1 | МК 200.02.000(СВ) Ползун | 4 |
| 2 | МК 218.02.050 Ось в сборе | 4 |
| 3 | МК 200.02.102-01 Ползун | 8 |
| 4 | RA2.000.102-02 Ползун | 4 |
| 5 | МК 180.02.022 Сектор | 1 |
| 6 | МК 180.02.023 Сектор | 1 |
| 7 | МК 180.02.022-01 Сектор | 1 |
| 8 | МК 180.02.023-01 Сектор | 1 |
| 9 | Болт М10-6gх30.109.35.099 ГОСТ 7798-70 | 24 |
| 10 | Гайка М10-6Н.10.35Х.0918 ГОСТ 5915-70 | 6 |
| 11 | Шайба 10 65Г 0918 ГОСТ 6402-70 | 6 |
| 12 | Шайба А.10.02.Ст3.0918 ГОСТ 11371-78 | 6 |
| 13 | Винт А2.М10-6gх30 ГОСТ 17475-80 | 24 |
| 14 | Болт М12-6gх30.109.35.099 ГОСТ 7798-70 | 16 |
| 15 | Шайба 12 65Г 0918 ГОСТ 6402-70 | 16 |

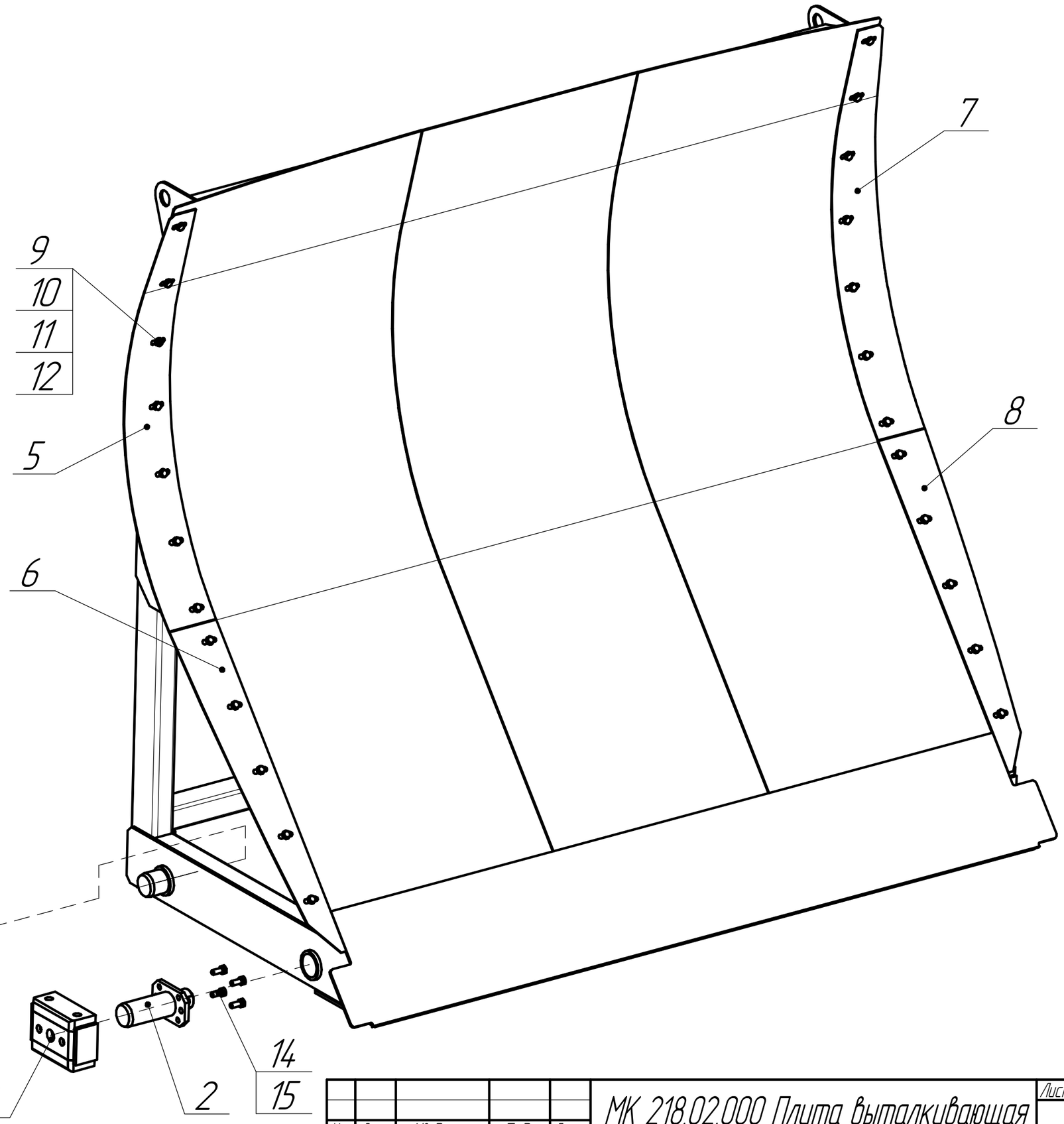


Подп. и дата | Инв. № дубл. | Взам. инв. № | Подп. и дата | Инв. № подл.

| Изм. | Лист | № докум. | Подп. | Дата | МК 218.02.000 Плита выталкивающая | Лист |
|---|---|---|---|---|---|---|

Копировал Формат А3

МК-218.04.000 Борт задний

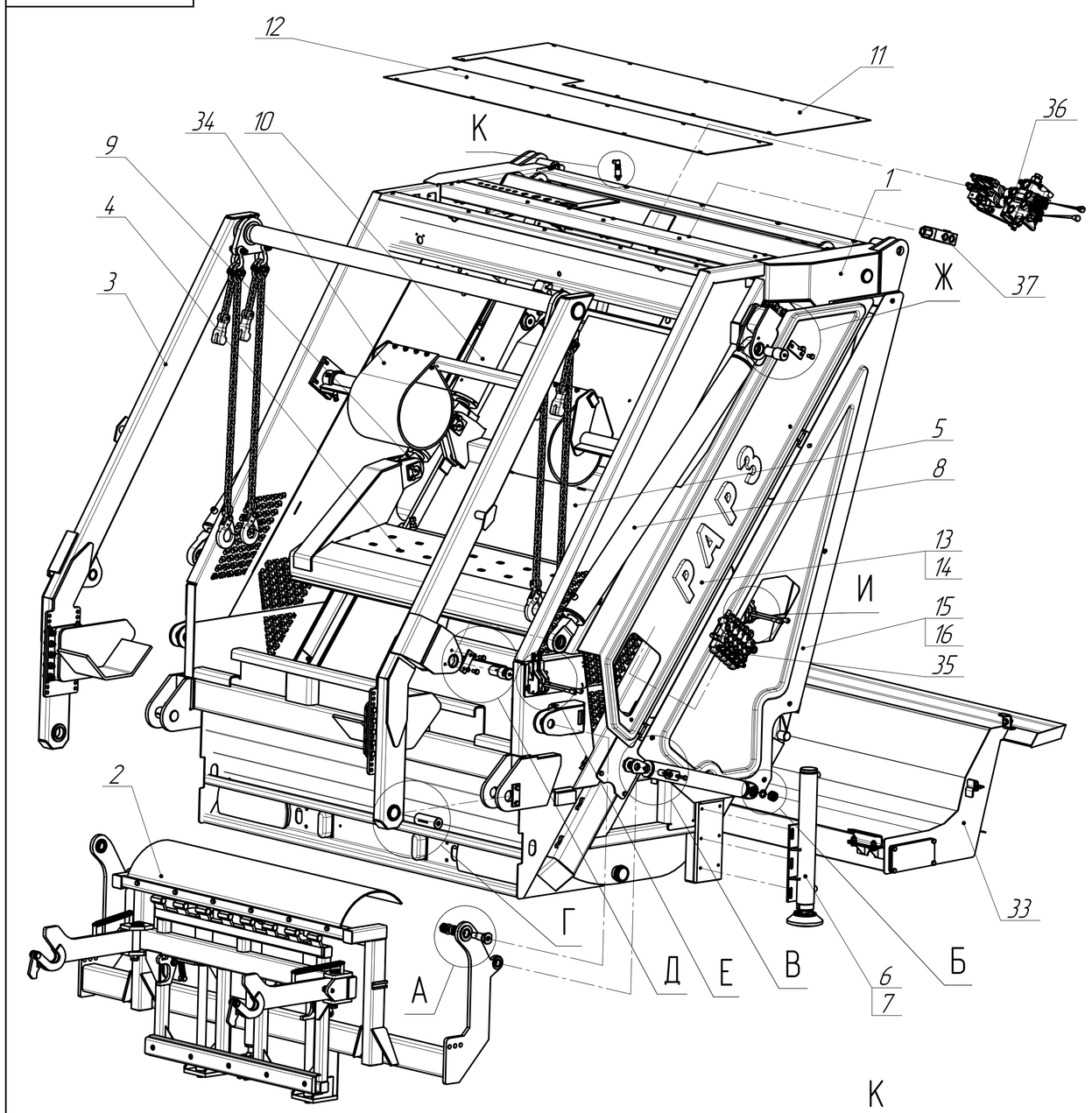


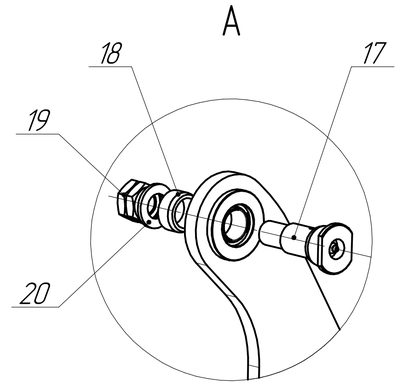


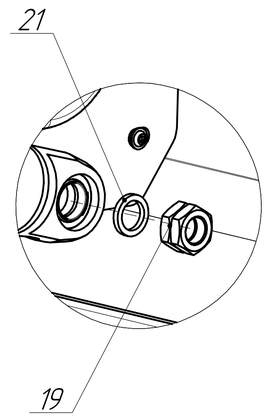


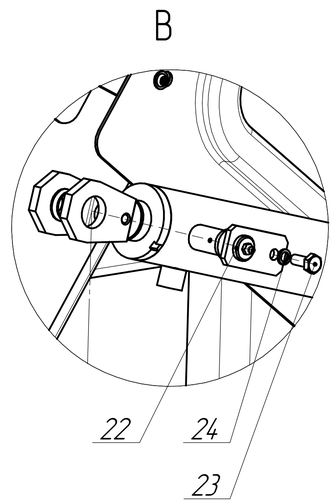


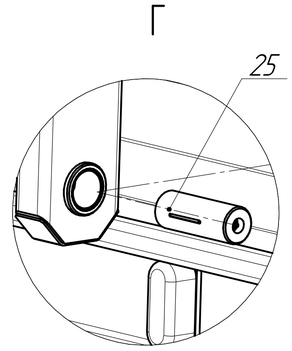


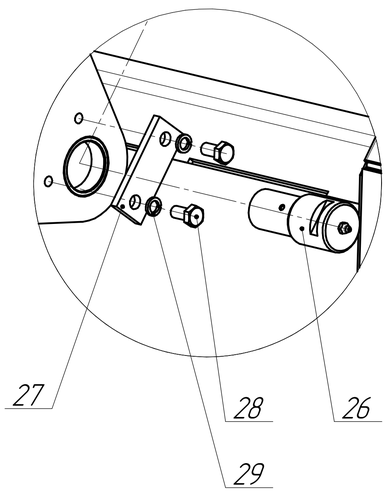


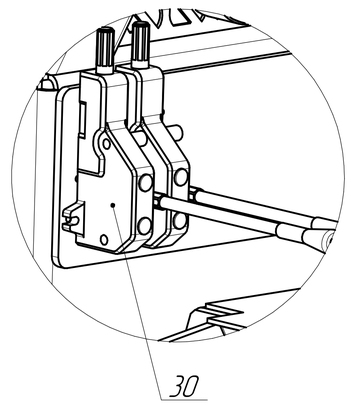


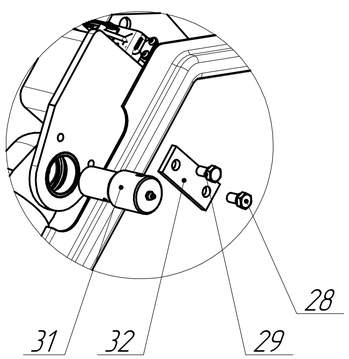


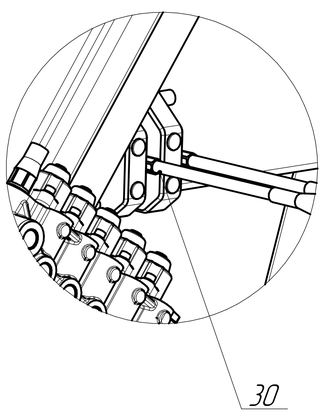


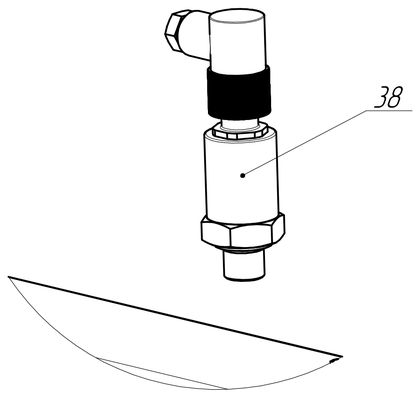


| № пп | Обозначение | Кол-во, шт. |
|---|---|---|
| 1 | МК 218.04.100 Бункер | 1 |
| 2 | RA2.005.000 Захват | 1 |
| 3 | МПБ 7.000 Механизм подъема бункера | 1 |
| 4 | RA2.012.000Б Нож | 1 |
| 5 | RA2.006.000Б Каретка | 1 |
| 6 | ГЦ.63.50.480.34.000 Гидроцилиндр | 1 |
| 7 | ГЦ.63.50.480.34.000-01 Гидроцилиндр | 1 |
| 8 | ГЦ.90.50.1300.11.000 Гидроцилиндр | 2 |
| 9 | ГЦ.90.63.520 Гидроцилиндр ножа | 2 |
| 10 | ГЦ.115.63.720 Гидроцилиндр каретки | 2 |
| 11 | МК-200.04.028 Крышка | 1 |
| 12 | МК-200.04.029 Крышка | 1 |
| 13 | МК-218.04.056 Щит | 1 |
| 14 | МК-218.04.056-01 Щит | 1 |
| 15 | МК-218.04.121 Щит | 1 |
| 16 | МК-218.04.121-01 Щит | 1 |
| 17 | МР 4-8.04.013 Ось | 2 |
| 18 | МР 4-8.04.014 Втулка | 2 |
| 19 | Гайка М24х2-6Н.05.35Х.099 | 8 |
| 20 | Шайба А.24.02.Ст3.099 | 2 |
| 21 | МР 4.1.04.001 Втулка | 2 |
| 22 | RA2.021.000 Ось | 2 |
| 23 | Болт М10-6gх25.58.099 | 2 |
| 24 | Шайба 10 65Г 099 | 2 |
| 25 | RA2.002.003 Ось | 2 |
| 26 | RA2.002.002 Ось | 2 |
| 27 | RARZ-00.001 Оседержатель | 2 |
| 28 | Болт М12-6gх25.58.099 ГОСТ 7798-70 | 4 |
| 29 | Шайба 12 65Г 099 ГОСТ 6402-70 | 4 |
| 30 | Рычаг управления INDEMAR 3047 | 2 |
|  | Трос управления T0120 вилка- гайка L=1,2м | 2 |
| 30 | Рычаг управления INDEMAR 3047 | 2 |
|  | Трос управления T0300 вилка- гайка L=3,0м | 2 |
| 31 | RA2.002.002 Ось | 2 |
| 32 | RARZ-00.001 Оседержатель | 2 |
| 33 | МК 218.04.01.700А ССЖО | 1 |
| 34 | Ловитель | 1 |
| 35 | Распред-ль VDM07/DDDDD/U4G кой 620210400 | 1 |
| 36 | Распределитель VD 10A /U8Q 622005240, | 1 |
| 37 | Клапан ускорительный BV 71 (42/81, | 1 |
| 38 | Преобразователь давления 0-400 бар (RS-PCE-906-14-400-4/20) | 1 |

Инв. № подл. | Подп. и дата | Взам. инв. № | Инв. № дубл. | Подп. и дата

| Изм. | Лист | № докум. | Подп. | Дата | МК-218.04.000 Борт задний | Лист |
|---|---|---|---|---|---|---|

Копировал Формат А1

RA 2.005.000

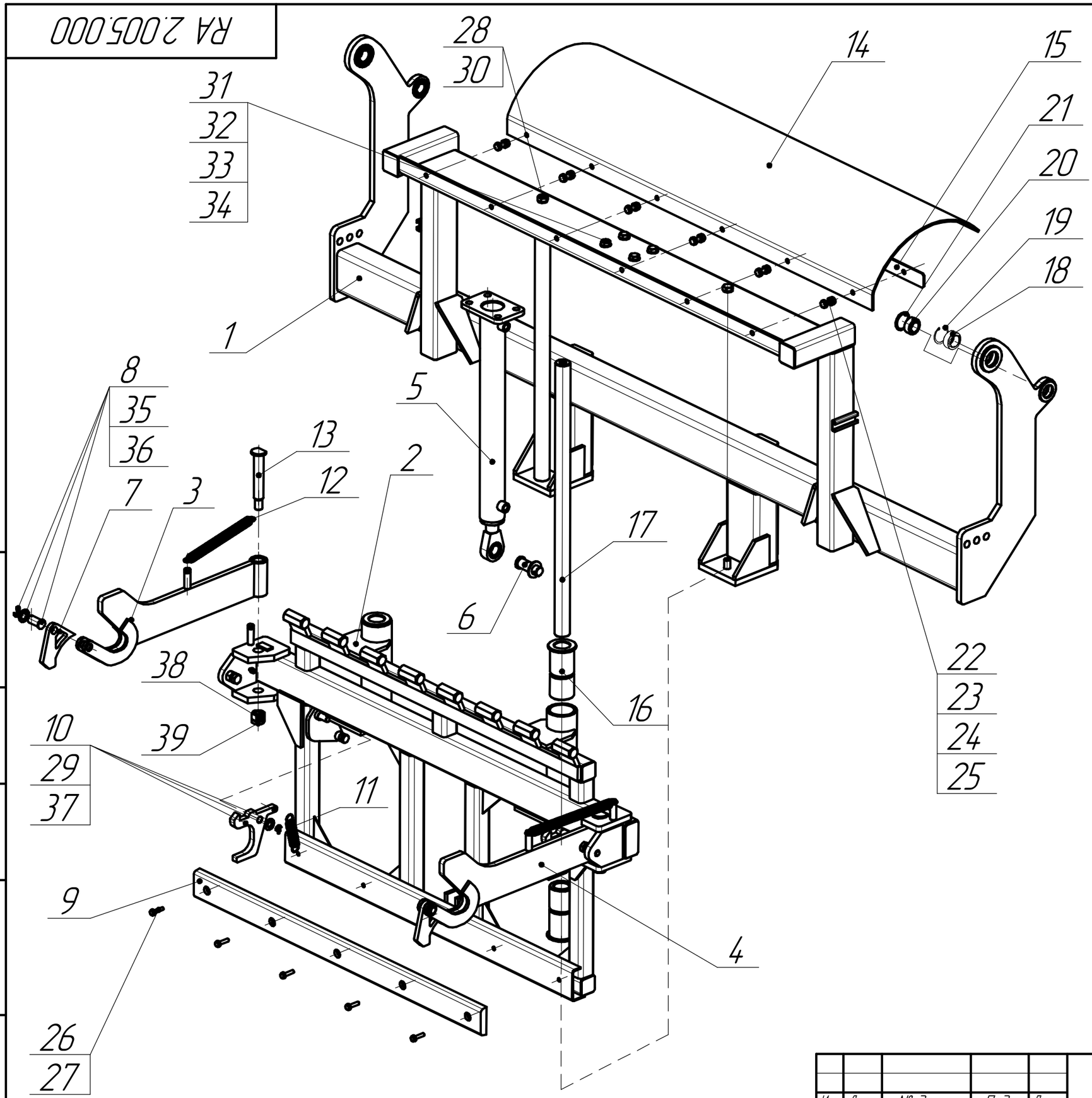


| № пп | Обозначение | Кол-во, шт |
|---|---|---|
| 1 | RA2.005.100 Кантователь | 1 |
| 2 | RA2.005.200 Рама | 1 |
| 3 | RA2.005.300 Ловитель | 1 |
| 4 | RA2.005.300-01 Ловитель | 1 |
| 5 | ГЦЦФ.50.32.480.000 Гидроцилиндр | 1 |
| 6 | RA2.005.019 Палец | 1 |
| 7 | RA2.005.008 Балансир | 2 |
| 8 | RA2.005.018 Палец | 2 |
| 9 | RA2.005.007-02 Амортизатор | 1 |
| 10 | МР4-8.05.020 Крюк | 2 |
| 11 | МК 13.900.035 Пружина | 2 |
| 12 | МК 13.900.034 Пружина | 2 |
| 13 | RA2.005.006 Ось | 2 |
| 14 | RA2.005.022 Кожух | 1 |
| 15 | RA2.005.023 Планка | 1 |
| 16 | RA2.005.002-Д Втулка | 4 |
| 17 | RA2.005.001 Направляющая | 2 |
| 18 | Подшипник 1-Ш30 ГОСТ 3635-78 | 2 |
| 19 | Кольцо А47.50 ХГА ГОСТ 13943-86 | 2 |
| 20 | Подшипник 1-Ш25 ГОСТ 3635-78 | 2 |
| 21 | Кольцо А45.50 ХГА ГОСТ 13943-86 | 2 |
| 22 | Болт М10-6gх35.109.35.099 ГОСТ 7798-70 | 6 |
| 23 | Гайка М10-6Н.10.35Х.0918 ГОСТ 5915-70 | 6 |
| 24 | Шайба 10 65Г 0918 ГОСТ 6402-70 | 6 |
| 25 | Шайба А.10.02.Ст3.0918 ГОСТ 11371-78 | 6 |
| 26 | Болт М8-6gх35.109.35.099 ГОСТ 7798-70 | 5 |
| 27 | Шайба 8 65Г 0918 ГОСТ 6402-70 | 5 |
| 28 | Болт М16-6gх45.109.35.099 ГОСТ 7798-70 | 4 |
| 29 | Шайба А.16.02.Ст3.0918 ГОСТ 11371-78 | 2 |
| 30 | Шайба 16 65Г 0918 ГОСТ 6402-70 | 4 |
| 31 | Болт М14-6gх50.109.35.099 ГОСТ 7798-70 | 4 |
| 32 | Гайка М14-6Н.10.35Х.0918 ГОСТ 5915-70 | 4 |
| 33 | Шайба 14 65Г 0918 ГОСТ 6402-70 | 4 |
| 34 | Шайба А.14.02.Ст3.0918 ГОСТ 11371-78 | 8 |
| 35 | Шайба А.20.02.Ст3.0918 ГОСТ 11371-78 | 2 |
| 36 | Шплинт 3,2х36.4 ГОСТ 397-79 | 2 |
| 37 | Шплинт 3,2х28.4 ГОСТ 397-79 | 2 |
| 38 | Гайка М20-6Н.10.35Х.0918 ГОСТ 5915-70 | 2 |
| 39 | Гайка М20-6Н.10.35Х.0918 ГОСТ 5916-70 | 2 |

Подп. и дата | Инв. № дубл. | Взам. инв. № | Подп. и дата | Инв. № подл.

| Изм. | Лист | № докум. | Подп. | Дата |
|---|---|---|---|---|

RA 2.005.000

Лист

Копировал

Формат А3

RA2.012.000 Б

| № пп | Обозначение | Кол-во, шт. |
|---|---|---|
| 1 | RA2.012.000 Б Нож | 1 |
| 2 | RA2.020.000 Ось | 2 |
| 3 | RA2.012.009 Втулка | 2 |
| 4 | Болт М10-6gх35.88.35.0918 ГОСТ 7798-70 | 4 |
| 5 | Шайба А.10.02.Ст3.0918 ГОСТ 11371-78 | 4 |
| 6 | Шайба 10 65Г 0918 ГОСТ 6402-70 | 4 |
| 7 | Масленка 1.2.Кд6 ГОСТ 19853-74 | 4 |

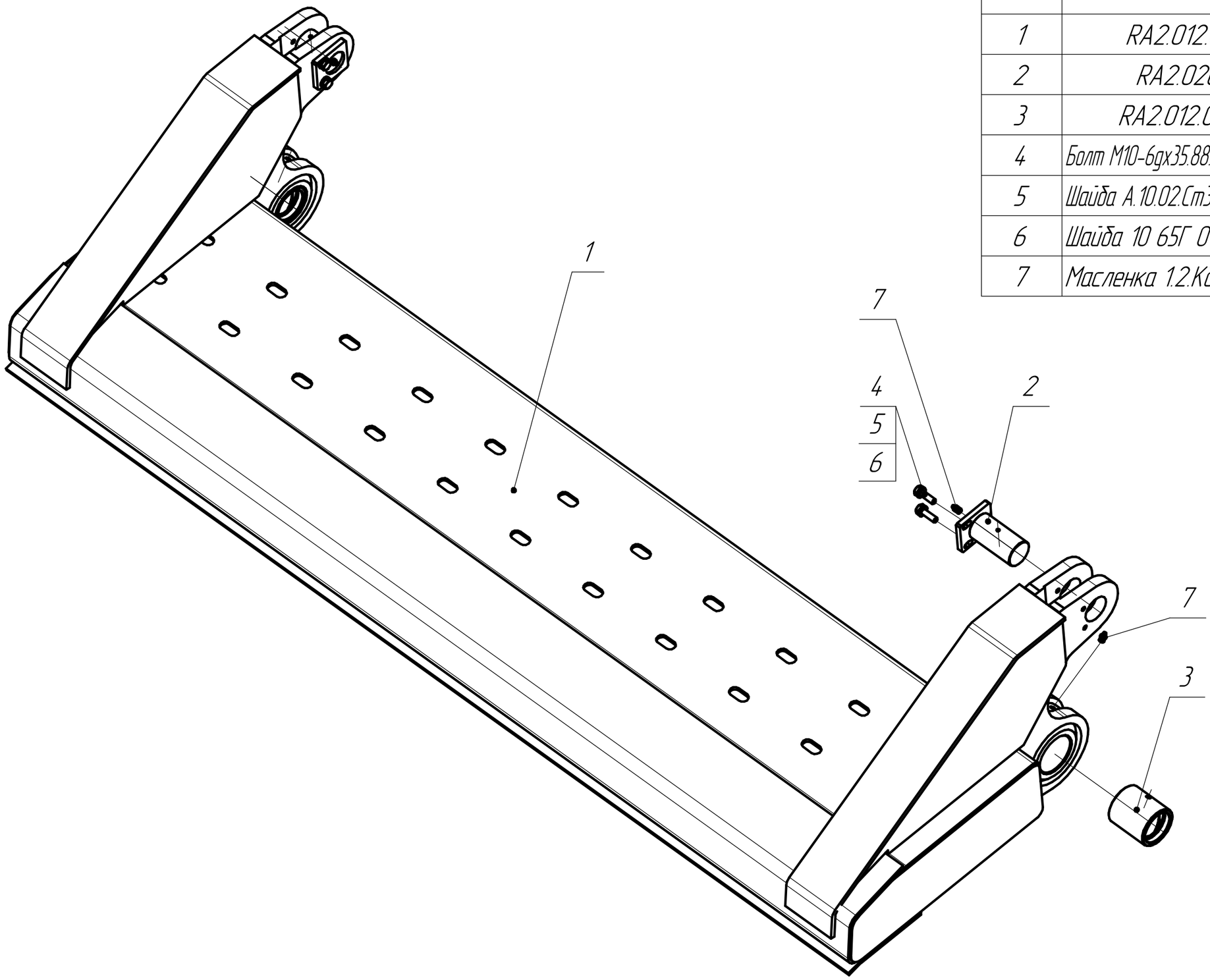


Инв. № подл. | Подп. и дата | Взам. инв. № | Инв. № дубл. | Подп. и дата

| Изм. | Лист | № докум. | Подп. | Дата | RA2.012.000 Б | Лист |
|---|---|---|---|---|---|---|

Копировал Формат А3

RA2.006.000.Б

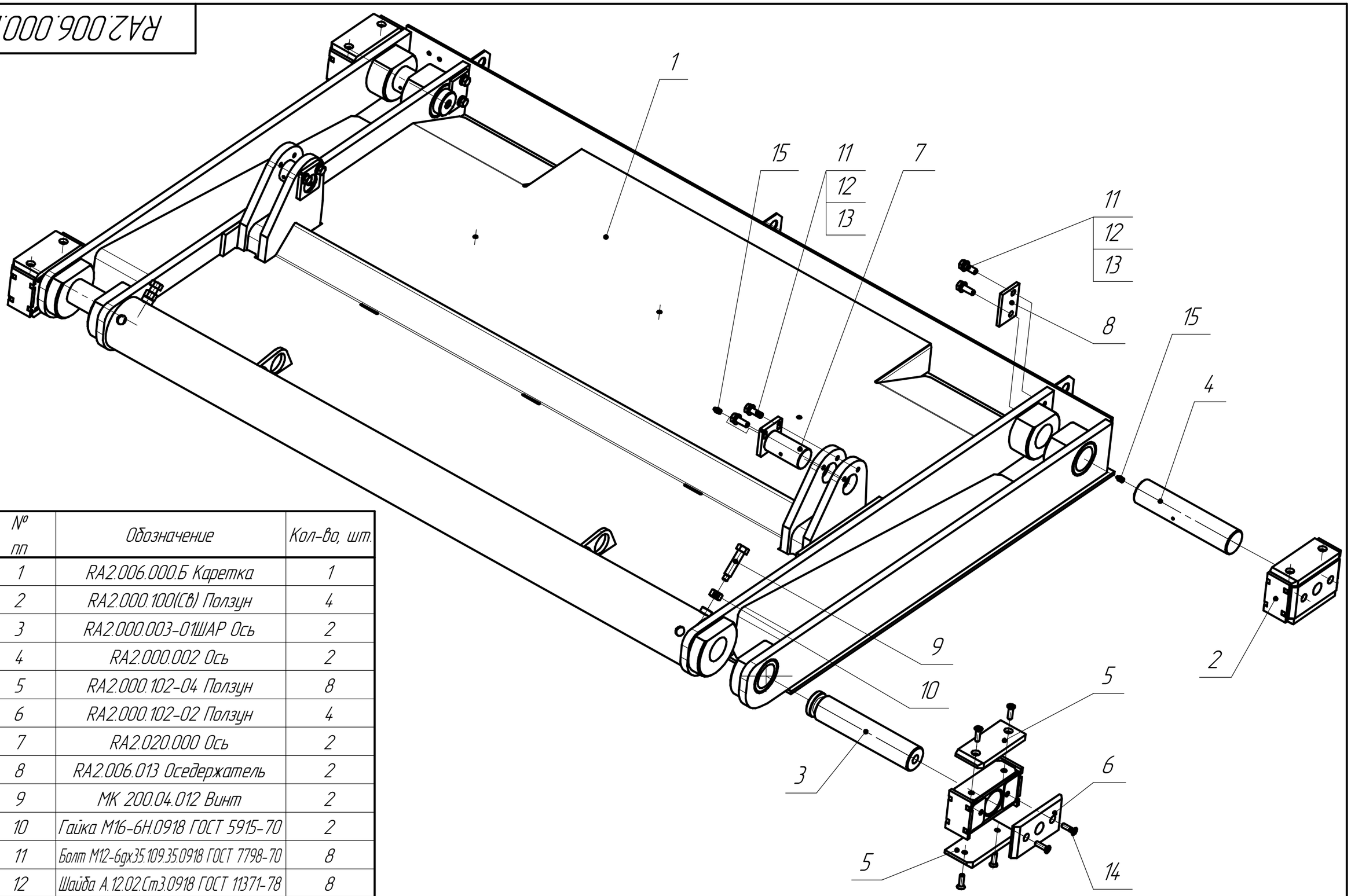


| № пп | Обозначение | Кол-во, шт. |
|---|---|---|
| 1 | RA2.006.000.Б Каретка | 1 |
| 2 | RA2.000.100(СВ) Ползун | 4 |
| 3 | RA2.000.003-01ШАР Ось | 2 |
| 4 | RA2.000.002 Ось | 2 |
| 5 | RA2.000.102-04 Ползун | 8 |
| 6 | RA2.000.102-02 Ползун | 4 |
| 7 | RA2.020.000 Ось | 2 |
| 8 | RA2.006.013 Оседержатель | 2 |
| 9 | МК 200.04.012 Винт | 2 |
| 10 | Гайка М16-6Н.0918 ГОСТ 5915-70 | 2 |
| 11 | Болт М12-6gх35.109.35.0918 ГОСТ 7798-70 | 8 |
| 12 | Шайба А.12.02.Ст3.0918 ГОСТ 11371-78 | 8 |
| 13 | Шайба 12 65Г 0918 ГОСТ 6402-70 | 8 |
| 14 | Винт А2.М10-6gх35 ГОСТ 17475-80 | 24 |
| 15 | Масленка 1.2.Кд6 ГОСТ 19853-74 | 4 |

Подп. и дата | Инв. № дубл. | Взам. инв. № | Подп. и дата | Инв. № подл.

| Изм. | Лист | № докум. | Подп. | Дата | RA2.006.000.Б | Лист |
|---|---|---|---|---|---|---|

Копировал Формат А3

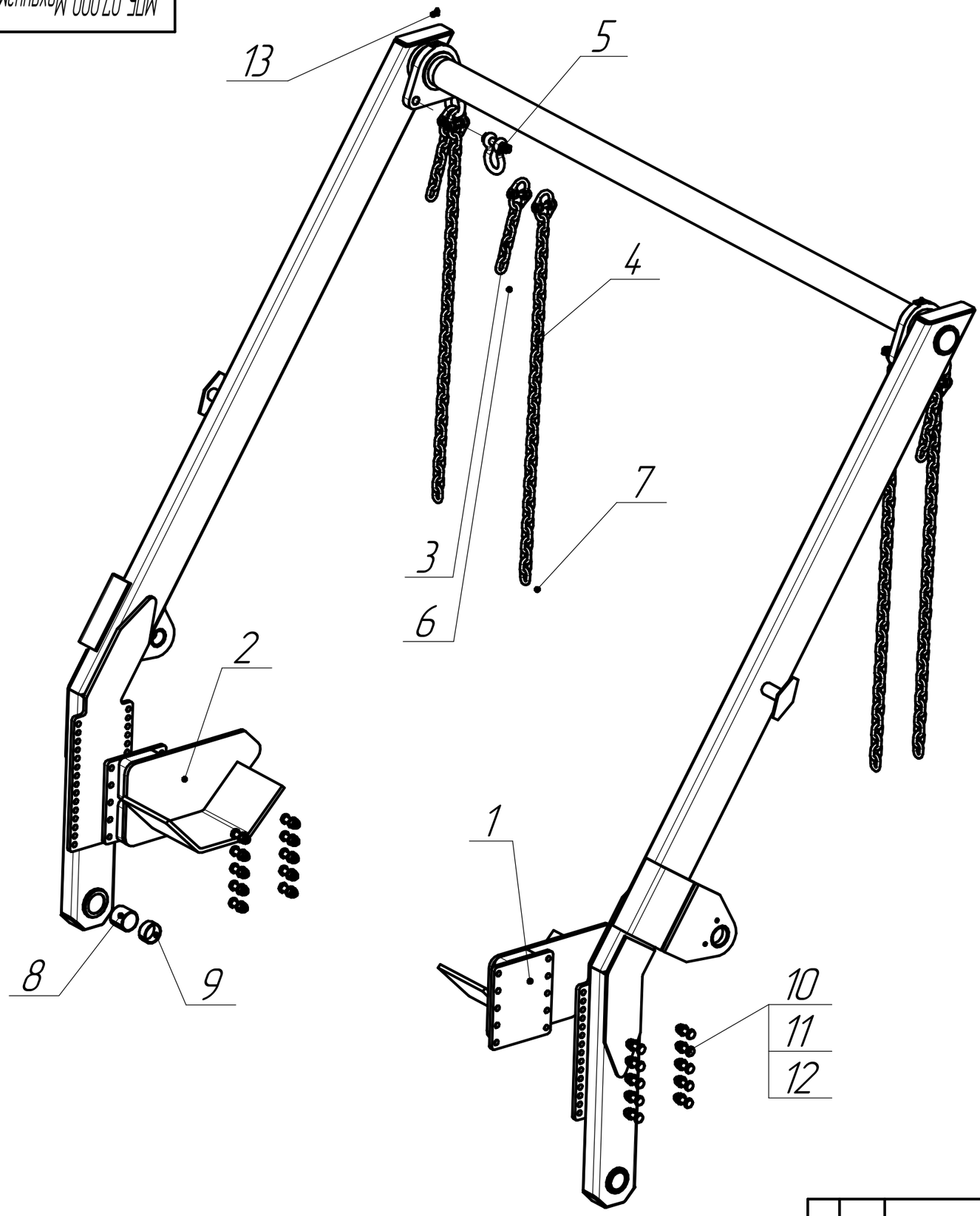


| № пп. | Обозначение | Кол-во, шт. |
|---|---|---|
| 1 | МПБ 07.140 Кронштейн | 1 |
| 2 | МПБ 07.140-01 Кронштейн | 1 |
| 3 | МПБ 06.180 Захват | 2 |
| 4 | МПБ 06.180-01 Захват | 2 |
| 5 | G 3163 3.25т Скоба | 2 |
| 6 | 8-SLR073-10 8-SLR073-10 | 2 |
| 7 | 8-SLR082-10 Крюк самозапирающий | 2 |
| 8 | MU P 5050 Втулка | 2 |
| 9 | MU P 5025 Втулка | 2 |
| 10 | Болт М14-6gх50.109.40Х.099 ГОСТ 7798-70 | 20 |
| 11 | Шайба А.14.02.Ст3.099 ГОСТ 11371-78 | 20 |
| 12 | Гайка М14-6Н.10.40Х.099.NF ГОСТ Р 50273-92 | 20 |
| 13 | Масленка 1. 2. Кд6 ГОСТ 19853-74 | 2 |

Инв. № подл. | Подп. и дата | Взам. инв. № | Инв. № дубл. | Подп. и дата

| Изм. | Лист | № докум. | Подп. | Дата | МПБ 07.000 Механизм подъема бункера | Лист |
|---|---|---|---|---|---|---|

Копировал Формат А3

RA2.06.000-01 СБ

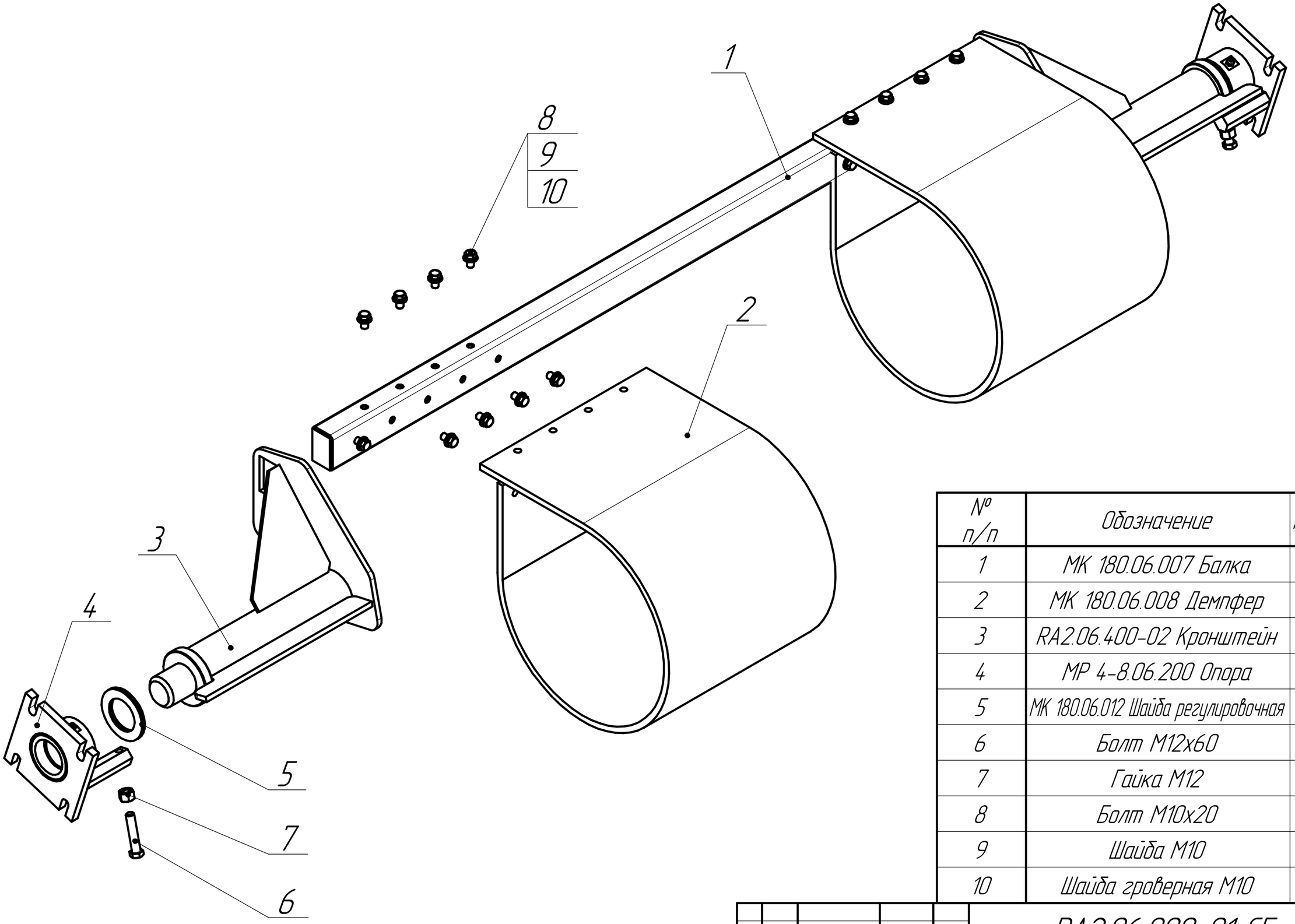


| № п/п | Обозначение | Кол-во, шт. |
|---|---|---|
| 1 | МК 180.06.007 Балка | 1 |
| 2 | МК 180.06.008 Демпфер | 2 |
| 3 | RA2.06.400-02 Кронштейн | 2 |
| 4 | МР 4-8.06.200 Опора | 2 |
| 5 | МК 180.06.012 Шайба регулировочная | 6 |
| 6 | Болт М12х60 | 2 |
| 7 | Гайка М12 | 2 |
| 8 | Болт М10х20 | 16 |
| 9 | Шайба М10 | 16 |
| 10 | Шайба гроверная М10 | 16 |

Инв. № подл. | Подп. и дата | Взам. инв. № | Инв. № дубл. | Подп. и дата

| Изм. | Лист | № докум. | Подп. | Дата | RA2.06.000-01 СБ | Лист |
|---|---|---|---|---|---|---|

Копировал Формат А3

МБ 230.00.000

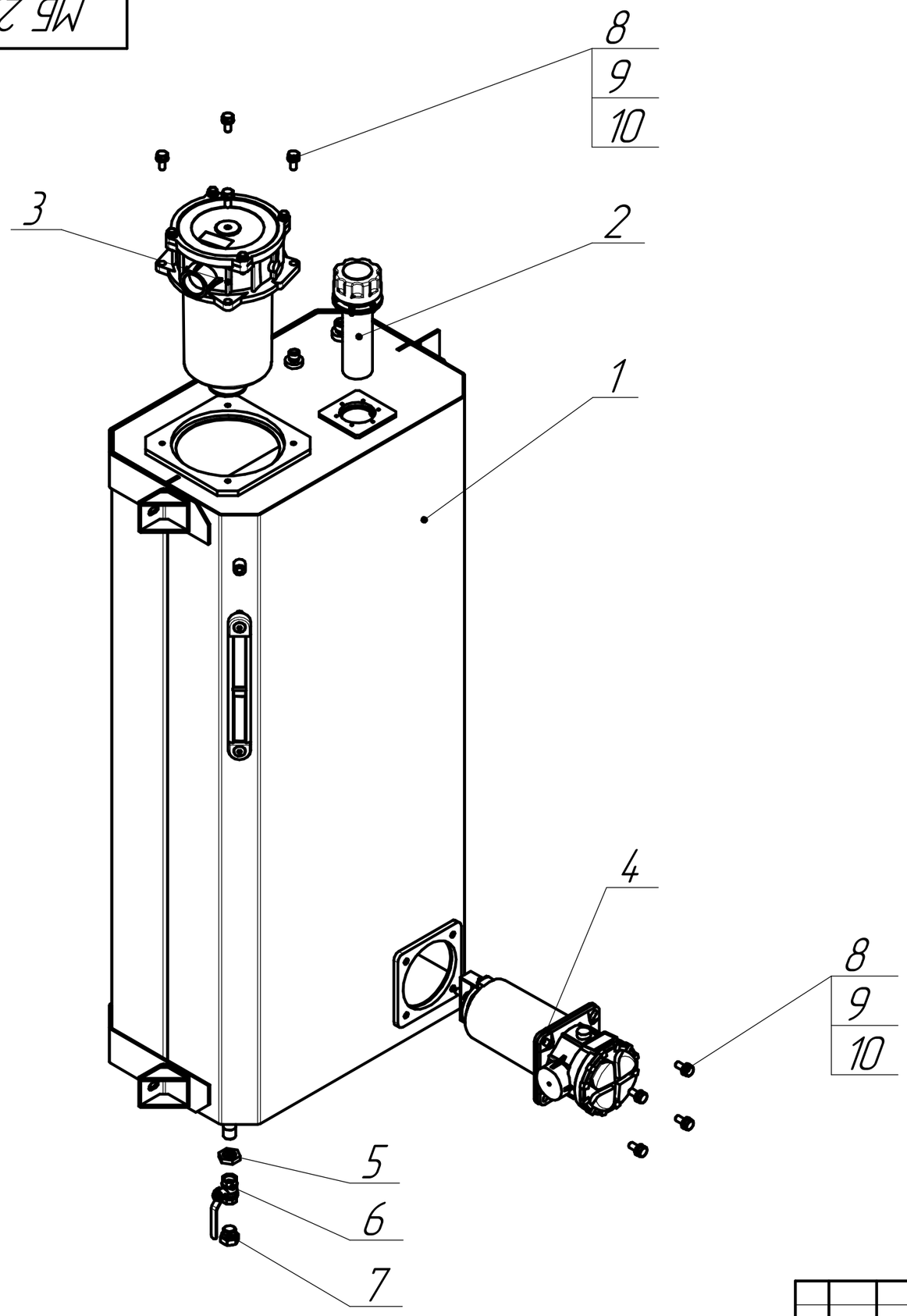


| № пп | Обозначение | Кол-во, шт. |
|---|---|---|
| 1 | МБ 230.00.100 Бак | 1 |
| 2 | ТМ-178 G150 Заливная горловина | 1 |
| 3 | MPF 400 2AG3P25 Фильтр сливной | 1 |
| | MF 4002 P25NB Фильтрующий элемент | 1 |
| 4 | SF2350AG4H Фильтр заборный | 1 |
| | SF250M25N Фильтрующий элемент | 1 |
| 5 | Контргайка 15 ГОСТ 8968-75 | 1 |
| 6 | Кран шаровый Dy15 | 1 |
| 7 | TN 185GG-1/2"R Пробка | 1 |
| 8 | Болт М10-6gх25 ГОСТ 7798-70 | 8 |
| 9 | Шайба 10 ГОСТ 6402-70 | 8 |
| 10 | Шайба А.10.37 ГОСТ 11371-78 | 8 |

Инв. № подл. | Подп. и дата | Взам. инв. № | Инв. № дубл. | Подп. и дата

| Изм. | Лист | № докум. | Подп. | Дата | МБ 230.00.000 | Лист |
|---|---|---|---|---|---|---|

Копировал Формат А3

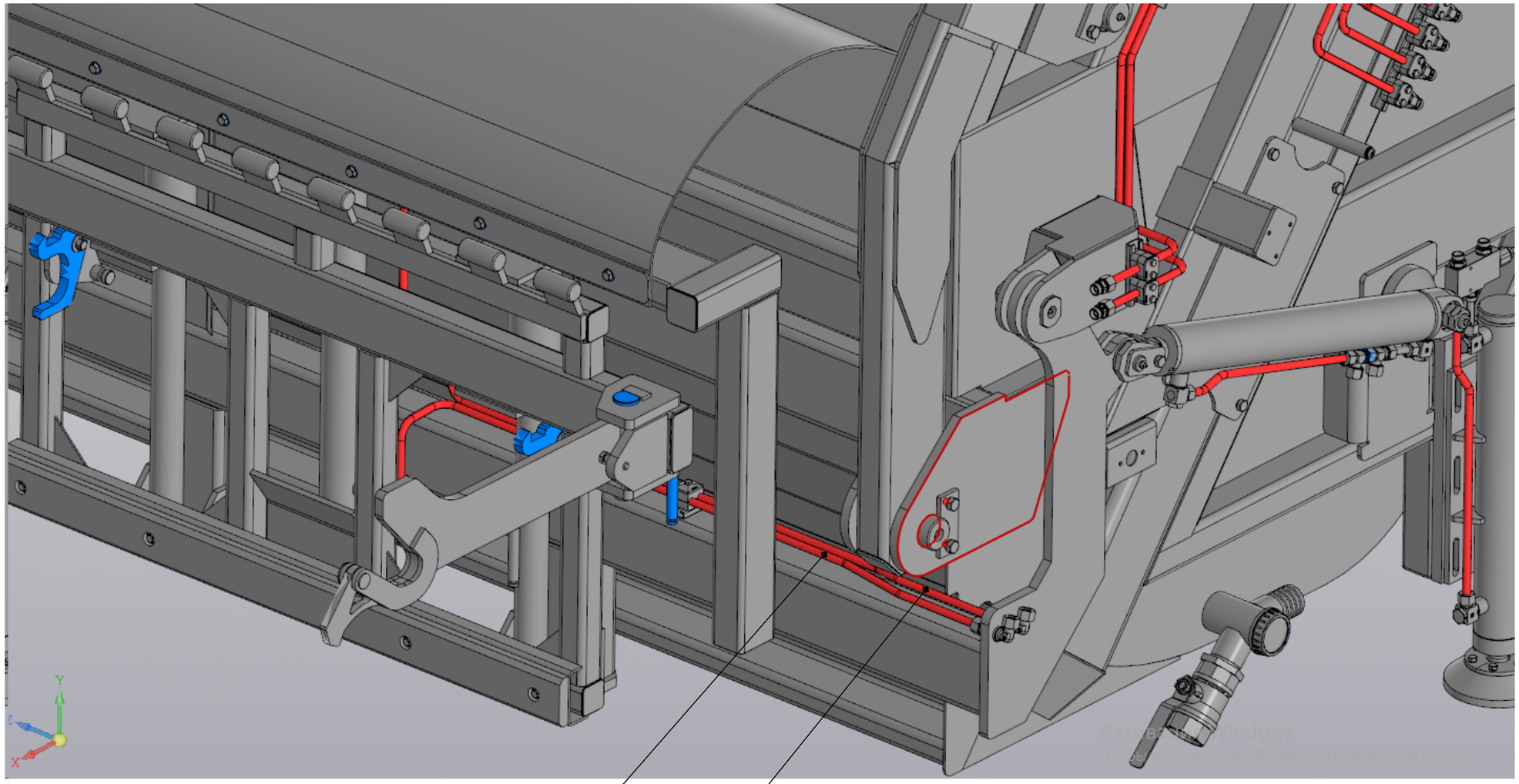

4 10.0093.01

4 10.0094.01

| | | | | | | |
|---|---|---|---|---|---|---|
| | | | | | МК 4546-06.00.000 Мусоровоз Salami | |
| Изм. | Лист | № докум. | Подп. | Дата | МК 4546-06.00.000 Мусоровоз Salami | Лит. / Масса / Масштаб: 3598,57 / 1:1 |
| Разраб. | | | | | | Лист 1 Листов 7 |
| Пров. | | | | | | |
| Т.контр. | | | | | | |
| Н.контр. | | | | | | |
| Утв. | | | | | | |

Копировал

Формат А3

Перв. примен.

Справ. №

Подп. и дата

Инв. № дубл.

Взам. инв. №

Подп. и дата

Инв. № подл.

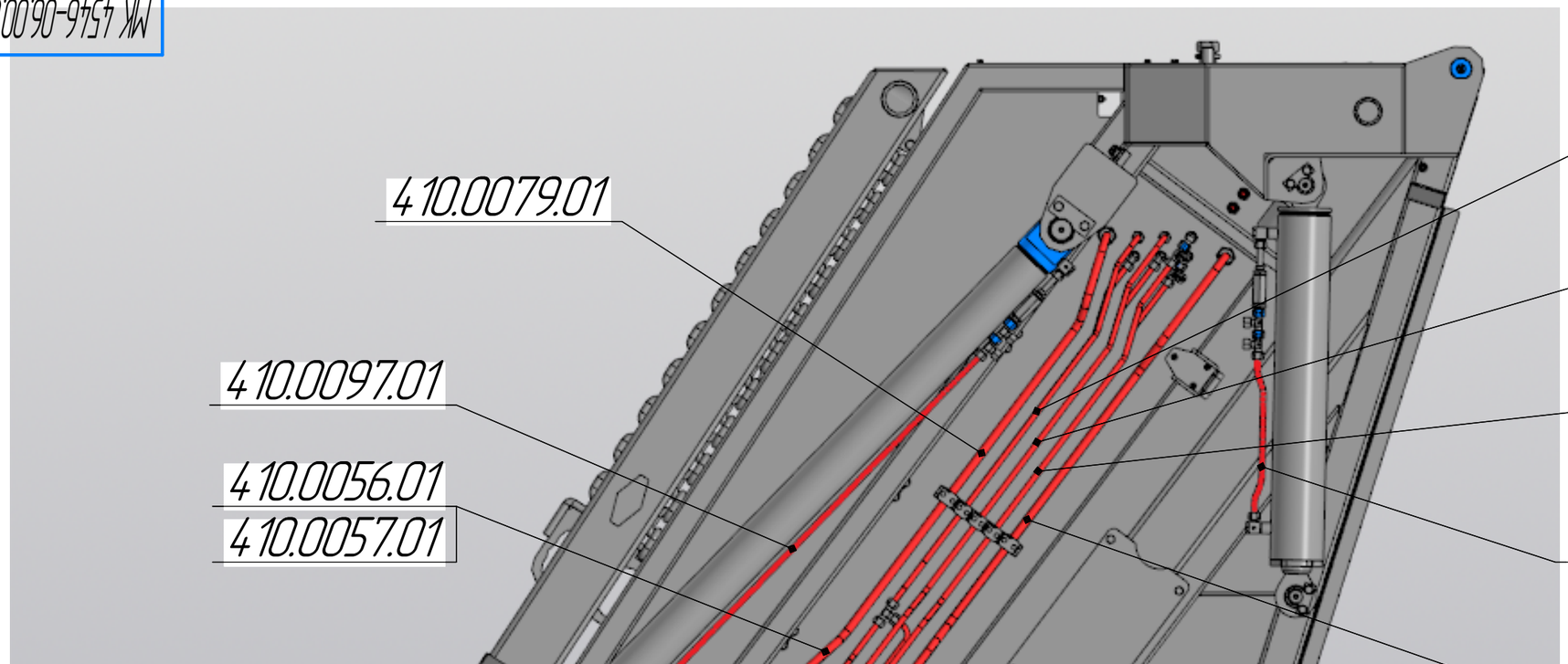


Активация Win
Чтобы активировать

Подп. и дата | Инв. № дубл. | Взам. инв. № | Подп. и дата | Инв. № подл.

| Изм. | Лист | № докум. | Подп. | Дата | МК 4546-06.00.000 Мусоровоз Salami | Лист 2 |
|---|---|---|---|---|---|---|

Копировал Формат А3

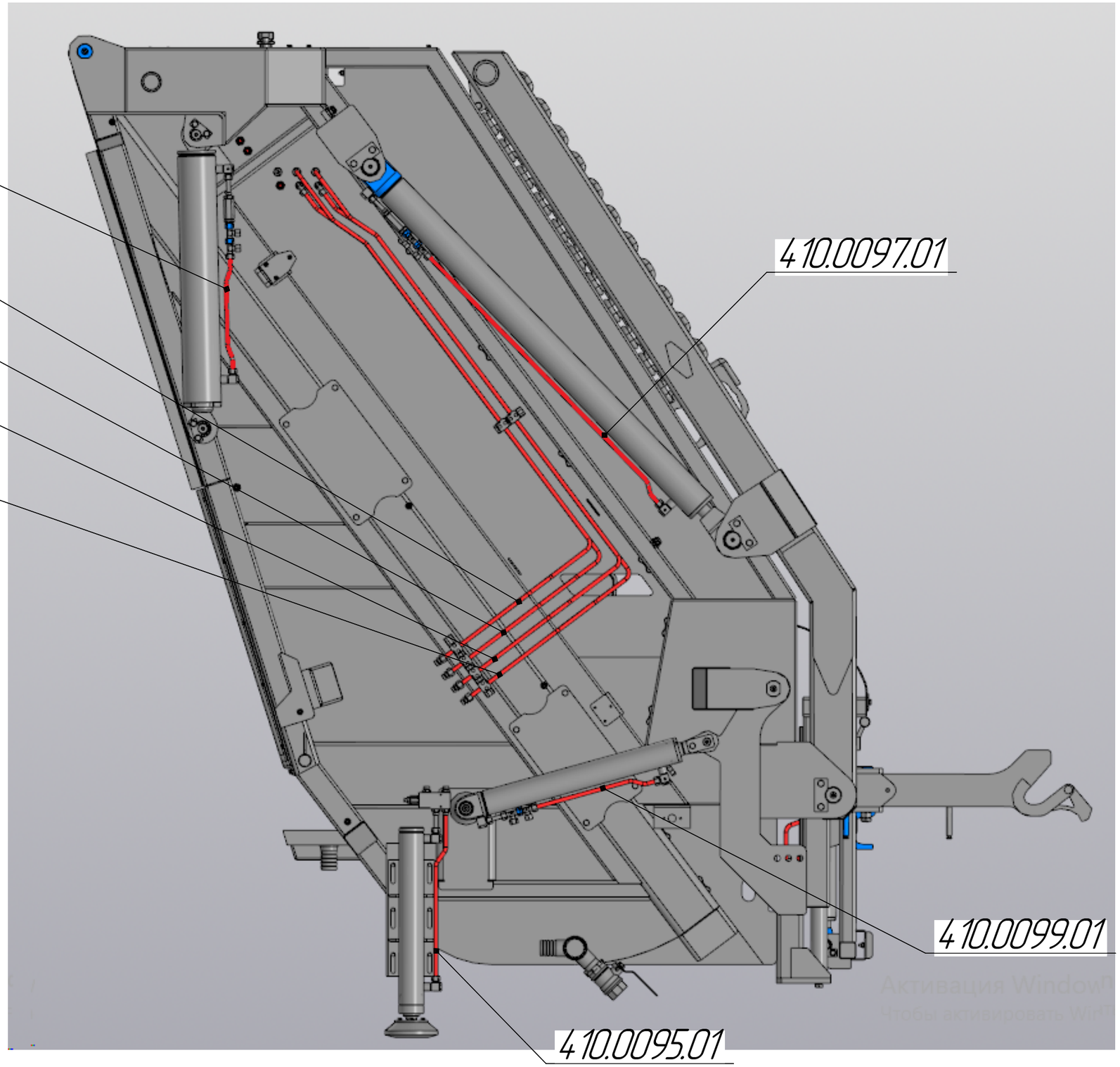


Активация Windows
Чтобы активировать Win

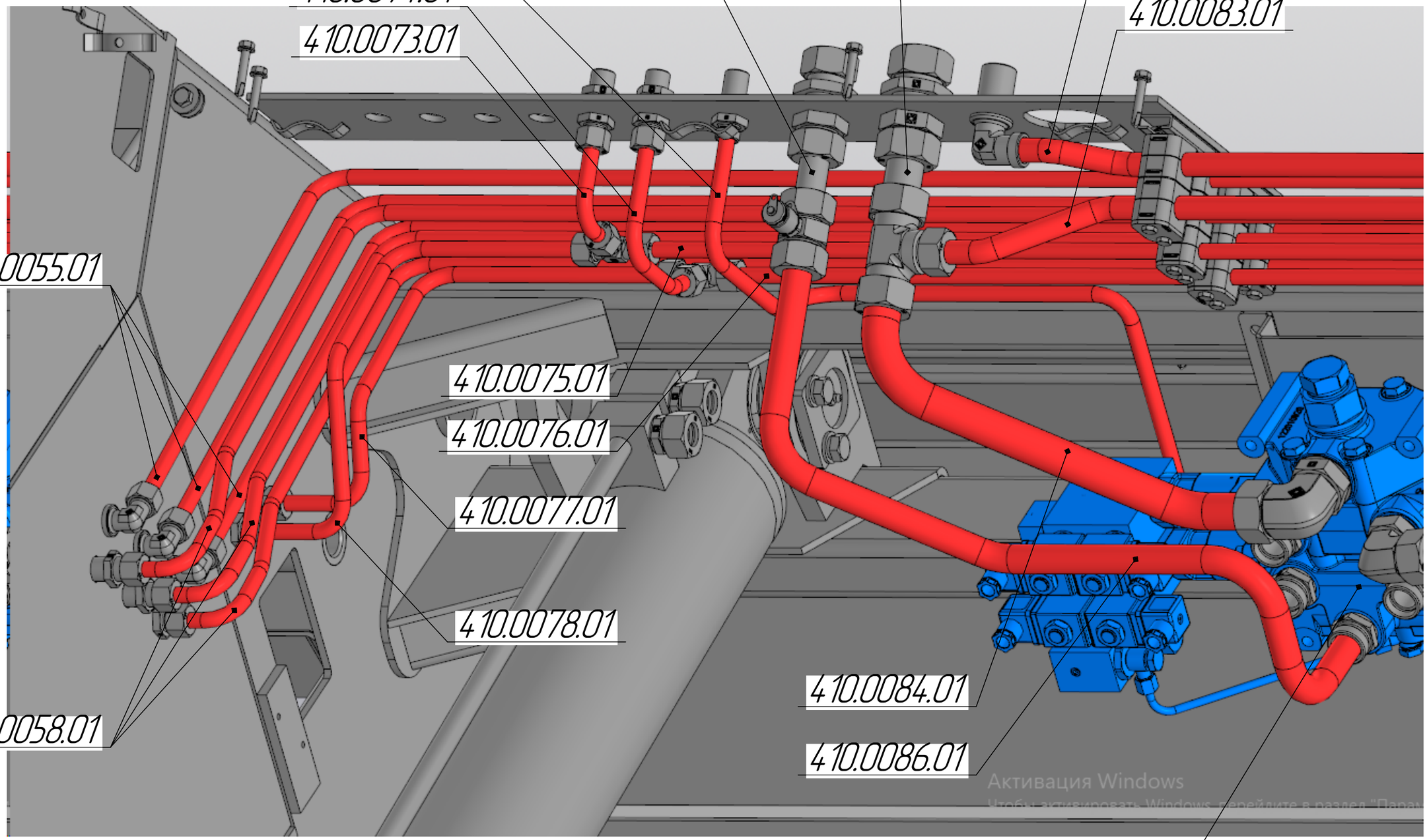


Активация Windows
Чтобы активировать Windows, перейдите в раздел "Парам

Подп. и дата | Инв. № дубл. | Взам. инв. № | Подп. и дата | Инв. № подл.

| Изм. | Лист | № докум. | Подп. | Дата | МК 4546-06.00.000 Мусоровоз Salami | Лист 4 |
|---|---|---|---|---|---|---|

Копировал Формат А3

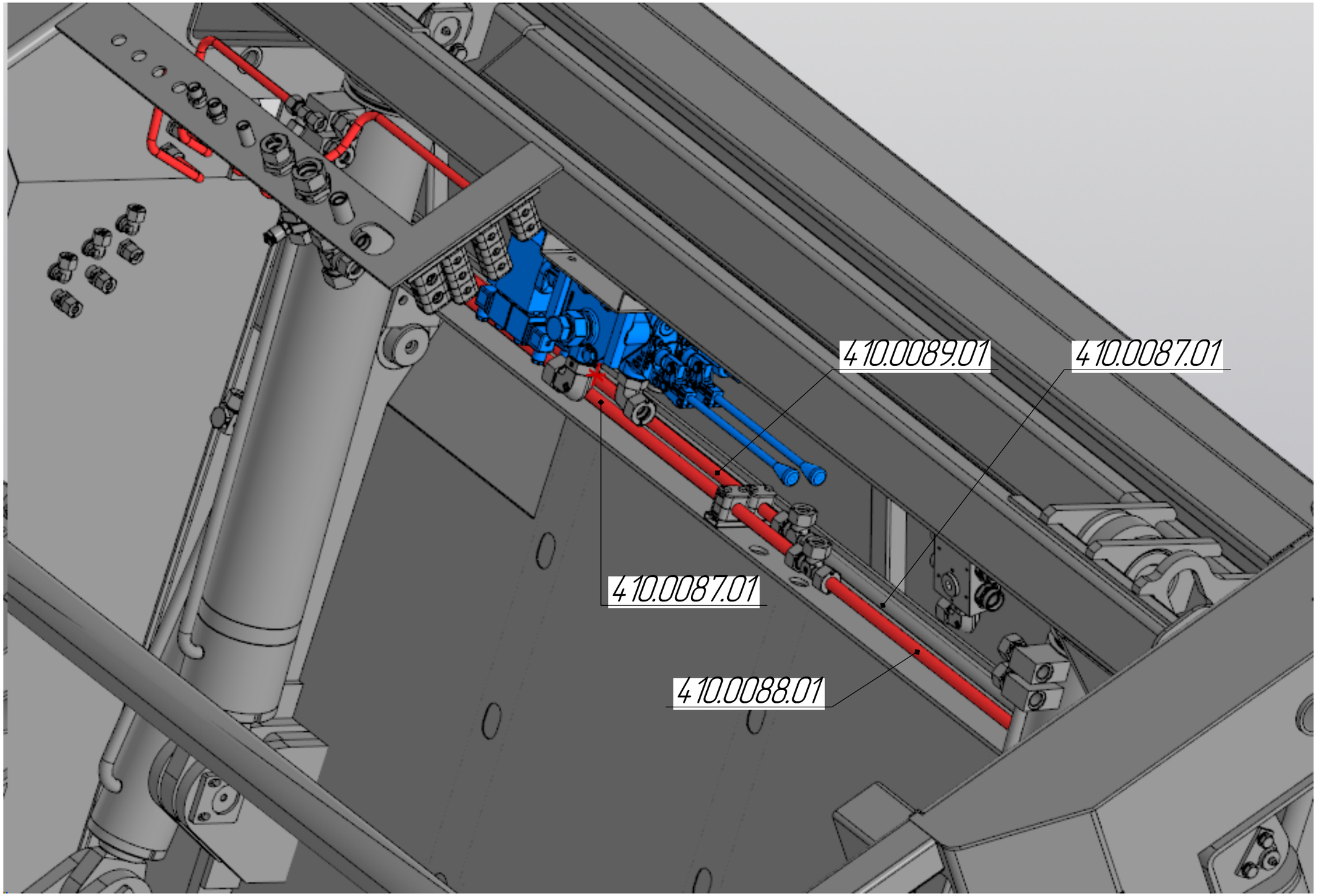
410.0089.01
410.0087.01
410.0087.01
410.0088.01

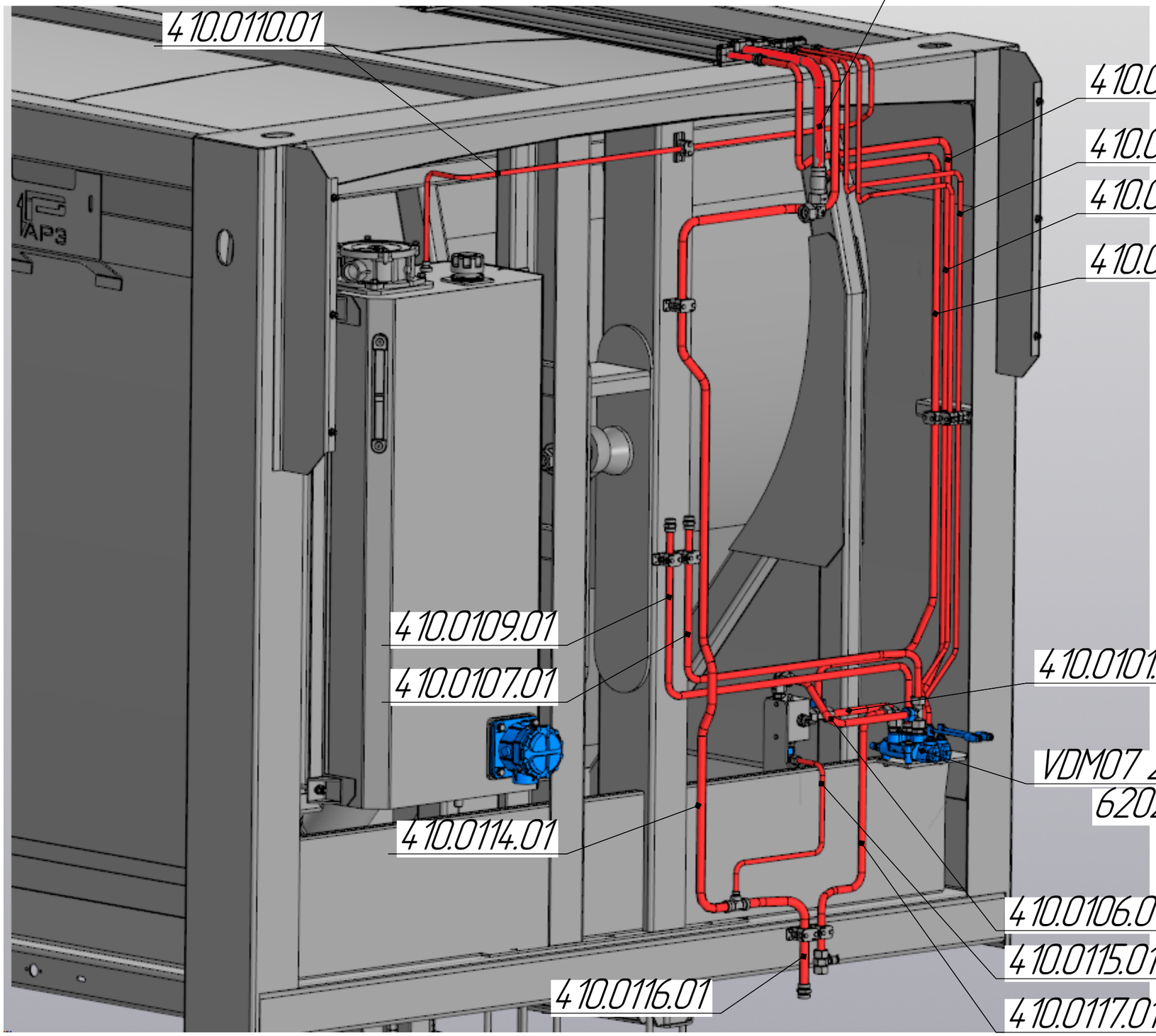
4 10.0108.01
4 10.0110.01
4 10.0104.01
4 10.0102.01
4 10.0103.01
4 10.0105.01
4 10.0109.01
4 10.0107.01
4 10.0101.01
VDM07 2-х сек-ый
620229300
4 10.0114.01
4 10.0106.01
4 10.0115.01
4 10.0116.01
4 10.0117.01

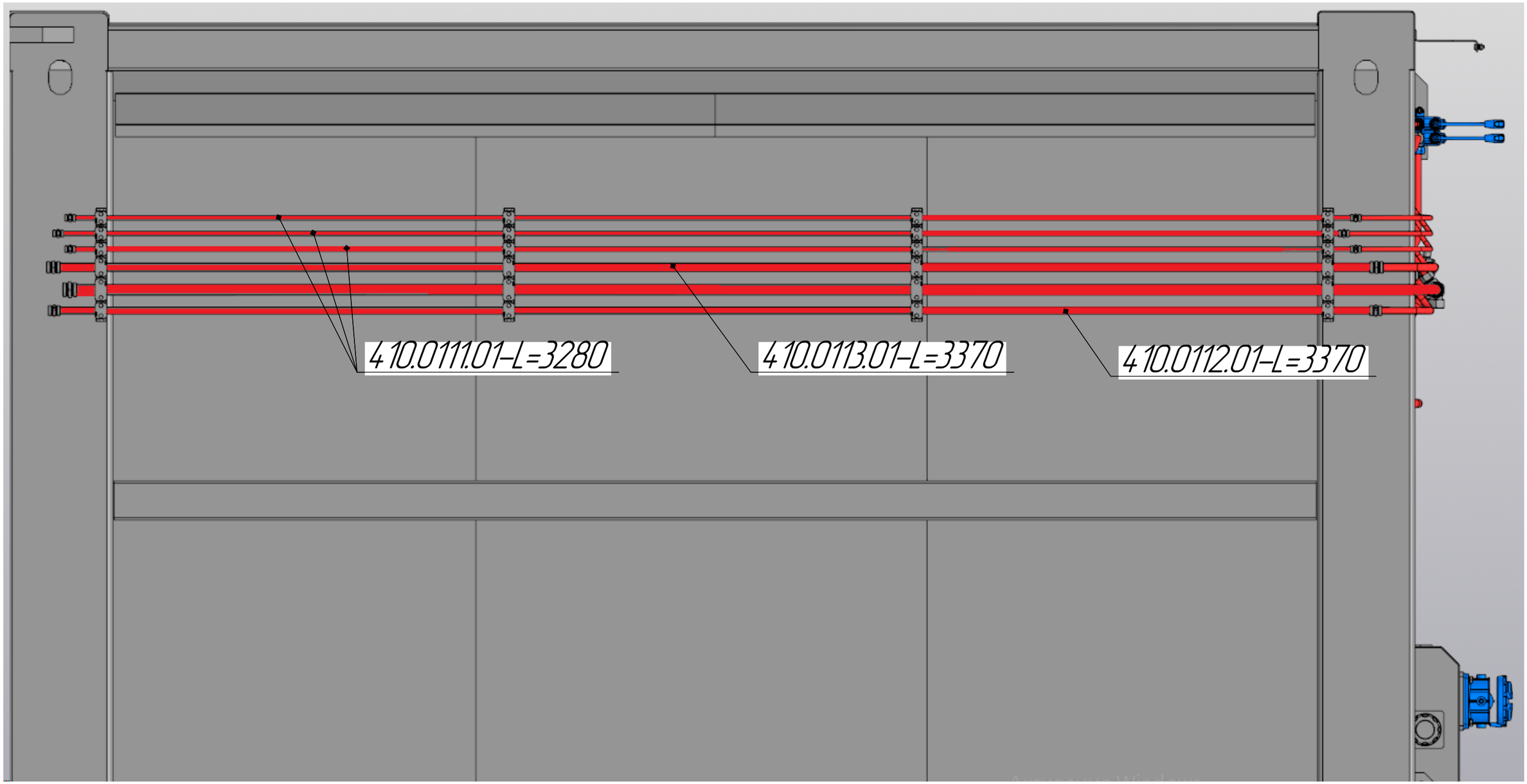
4 10.0111.01-L=3280
4 10.0113.01-L=3370
4 10.0112.01-L=3370